Manual de Usuário e de Instalação
Fechadura Digital COMPACT

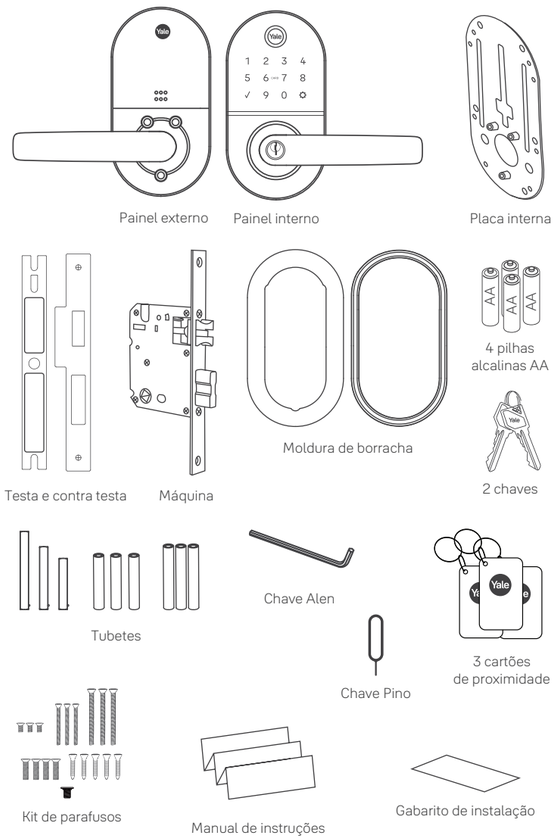

Preparação para a instalação

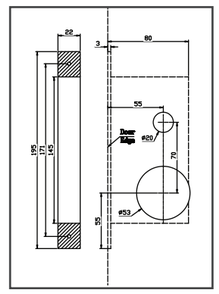

Utilize o gabarito para a preparação da porta

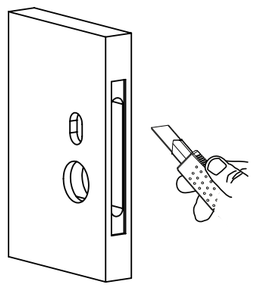

Chave Philips média

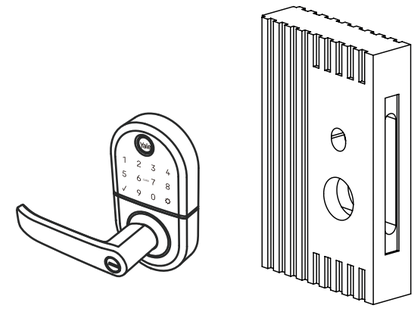

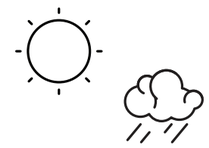

PAINEL EXTERNO
pode ser instalado em locais com incidência de sol e/ou chuva (IP55)

As superfícies da porta que serão fixados os painéis da fechadura, devem ser planas e sem relevos, caso haja aleta ou ranhuras neste local deve ser feito o preenchimento deixando liso para que haja correta vedação contra água/intempérie

ATENÇÃO!!!
O PAINEL INTERNO
não pode ser instalado em locais com a incidência de sol e/ou chuva

1 Instalação da máquina e contra testa

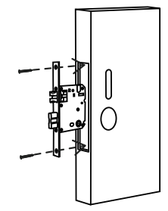

Faça o alojamento na porta conforme gabarito

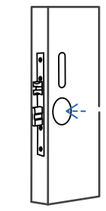

Instale a máquina na porta

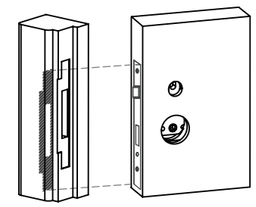

Faça o alojamento no batente para a contra testa
O mesmo deve estar alinhado com a fechadura

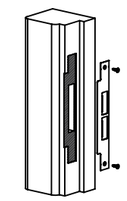

Instale a contra testa

Pode-se instalar em portas que abrem para a direita e para a esquerda

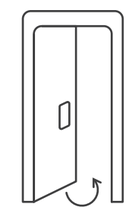

Abertura de porta para a esquerda

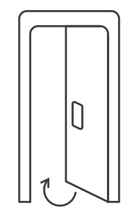

Abertura de porta para a direita

2 Instalação do painel externo

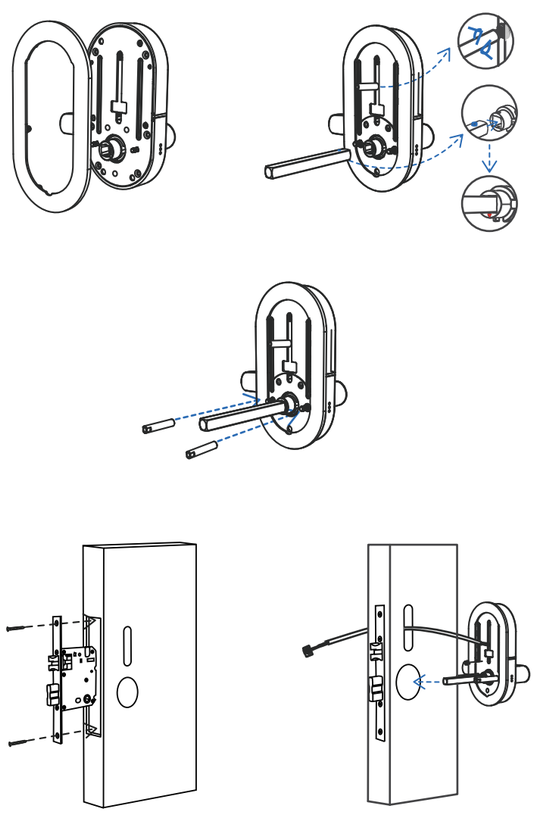

3 Conexão do cabo e instalação da parte interna

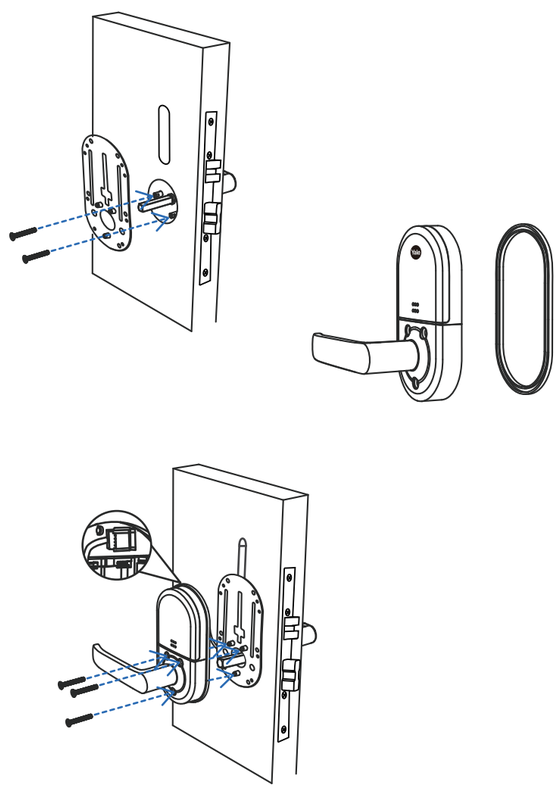

4 Instalação da tampa das pilhas

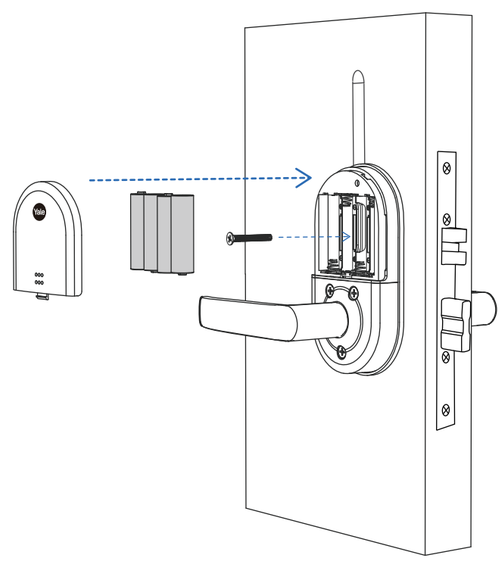

Parabéns!

Você instalou com sucesso a fechadura **COMPACT**
Veja as instruções de programação no verso deste manual

Alterar o sentido de abertura da fechadura

LADO ESQUERDO

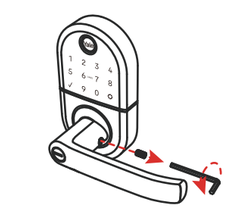

Com a chave Alen gire o parafuso no sentido anti-horário

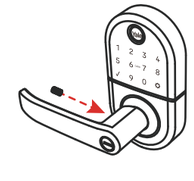

Gire a maçaneta para o lado esquerdo e aperte o parafuso.

LADO DIREITO

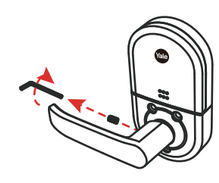

Com a chave Alen gire o parafuso no sentido anti-horário

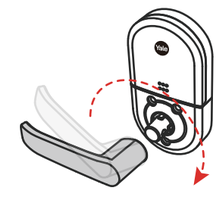

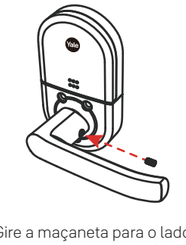

Gire a maçaneta para o lado direito e aperte o parafuso.

1 Registro de Código Mestre

É necessário o registro de um código mestre em caso de instalação nova ou se a fechadura foi resetada. A programação e a utilização da fechadura não será possível sem que esse passo seja realizado.

Passe a mão no teclado

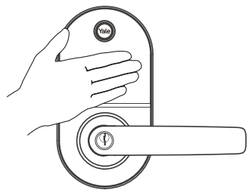

Pressione a tecla para continuar.

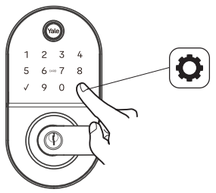

Entre com um código de 4 a 8 dígitos, pressione e tecla para finalizar.

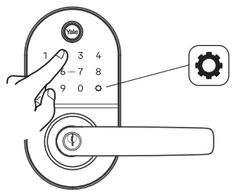

2 Registrando Código de Usuário

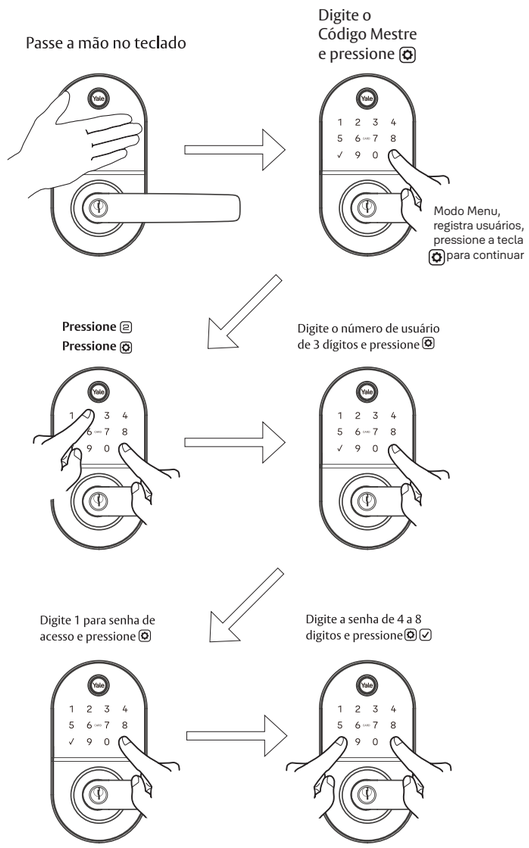

3 Abrindo a fechadura com Código de Usuário

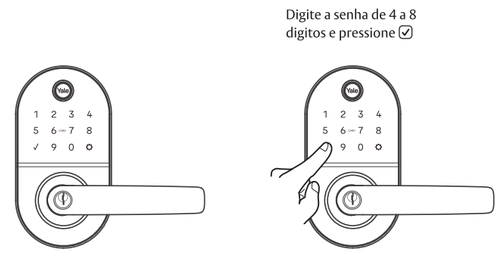

Tabela de Códigos

Gestão de Códigos (até 32 senhas com módulos de rede)			
Tipo de Usuário	Nome de Usuário	Usuário #	Código
Mestre			
Usuário__			
Usuário__			
Usuário__			
Usuário__			
Usuário__			
Usuário__			
Usuário__			
Usuário__			
Usuário__			
Usuário__			
Usuário__			
Usuário__			
Usuário__			
Usuário__			

Reestabelecer a configuração de fábrica da fechadura - Reset

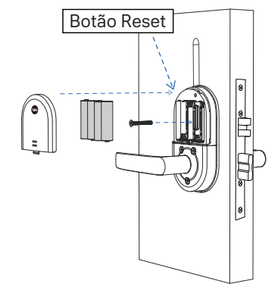

Quando se reestabelece a programação de fábrica (reset), todos os códigos de usuários, código mestre, cartões e biometrias, são apagados e todas as configurações voltam para a configuração padrão de fábrica.

1. Remova a tampa do compartimento e retire as pilhas.

2. O botão de Reset encontra-se acima do suporte de pilhas (ver imagem).

3. Manter pressionado o botão de Reset no mínimo 5 segundos e ao mesmo tempo recolocar as pilhas, soltando-se o botão Reset.

4. Reinstale a tampa interna.

5. Ao ativar o teclado a fechadura indicará: Cadastrar senha mestre, pressione a tecla de engrenagem para continuar.

Após reiniciada a fechadura, a única opção disponível é a criação de um Novo Código Mestre.

Valores pré-estabelecidos de fábrica

Configuração	Valores de fábrica
Código Mestre	*Registro Obrigatório
Fechamento automático	Habilitado
Tempo de fechamento automático	Desabilitado
Idioma	Inglês
Modo de privacidade	Desabilitado
Volume	Baixo
Limite máximo de entrada de senhas erradas	5 senhas
Sensor de fechamento	Habilitado

O código mestre deve ser registrado antes de efetuar-se qualquer programação ou utilização da fechadura.

Definições

Fechamento automatico: Neste modo de funcionamento a fechadura tranca automaticamente 15, 30 ou 45 segundos dependendo da opção selecionada. Para habilitar essa função, o modo sensor de fechamento automático deve ser desativado.

Modo configuracão de idioma: opcão 1 - Ingles, opcao 2 - Espanhol, opção 4 - Português.

Pilha fraca: Quando a pilha está fraca, o painel touch screen começa a falhar, se as pilhas esgotarem totalmente, utilize um cabo USB com carregador portatil. Possui aviso sonoro e visual de pilhas fracas.

Codigo Mestre: Se utiliza para configurar e programar as funções da fechadura. Este código deve ser registrado antes de acessar o menu de programação ou utilizar a fechadura. O código mestre também permitira a abertura da fechadura.

Módulo de comunicação: O módulo de comunicação já está incluso na fechadura, não sendo possivel a remoção do mesmo. Habilita-se a opção de conexão principal a um dispositivo de controle (Kit Hub Yale Connect vendido separadamente) (opção 8) no menu principal.

Limite maximo de entrada de codigos incorretos: Ao introduzir códigos incorretos por 5 vezes consecutivas, o teclado da fechadura se apagará e aparecerá o número 0 por 60 segundos, não permitindo qualquer tipo de operação.

Alarme anti-vandalismo: Para ativar essa funçao, e necessario habilitar o sensor de fechamento da porta.

Código de Usuário: O código de usuário é utilizado para destrancar a fechadura.

Número máximo de códigos de usuário:	Número maximo de cartoes:	Número maximo de biometrias:
250	**250**	**250**

Modo de Ajuste de Volume: O ajuste de volume programado de fábrica é baixo. Pode ser alterado para volume alto ou silencioso.

Tempo de desligamento automático: 5 segundos após a última interação com o teclado.

Trancando a fechadura: Para trancar a fechadura ha 3 formas: Caso estiver habilitado a funçao **sensor de fechamento*** ela ira trancar automaticamente apos o tempo selecionado. Pelo lado interno há um botão que ao ser pressionado tranca a fechadura. Pelo lado externo deslize sua mao sobre o painel e a mesma trancará a fechadura.

***Função sensor de fechamento pelo sensor localizado na maquina** (Disponível apenas nos modelos comercializados no Brasil).

Modo de programação da fechadura utilizando o Código mestre

1. Toque no teclado para acionar a fechadura
2.Ingresse o código mestre de 4 a 8 digitos, seguido da tecla
A fechadura responderá "Menu de opções, digite um número."
3. Ingresse o número da opção de programação desejada, seguido da tecla Siga as instruções de voz da fechadura

***O código mestre deve ser registrado antes para poder ter acesso ao menu de programação.**

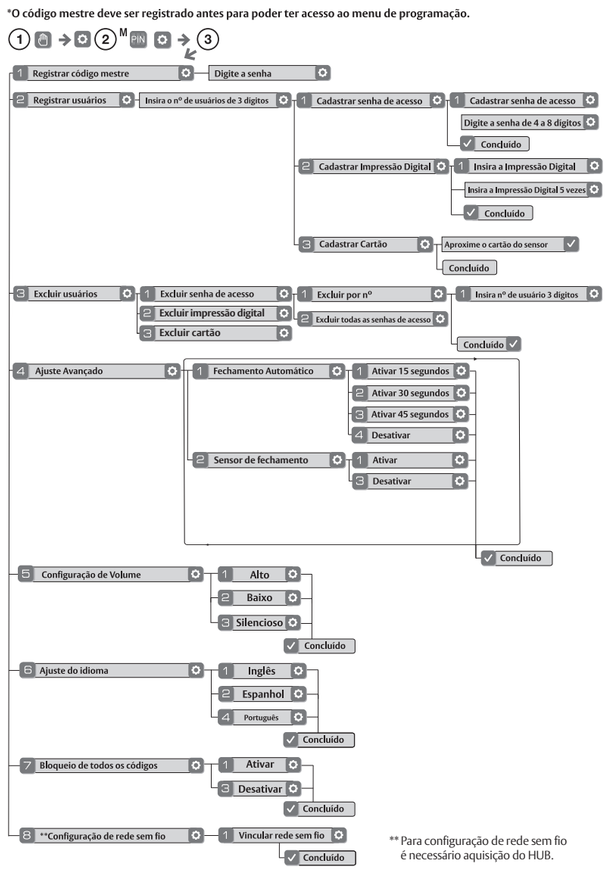

** Para configuração de rede sem fio é necessário aquisição do HUB.

Solução de Problemas

Sintoma	Solução
A fechadura não funciona. A porta está aberta e acessível.	• O teclado é ativado quando tocado com a palma da mão ou com os dedos em três pontos simultaneamente. • Se os números estão visíveis no teclado, verifique se eles respondem ao ser tocados. • Verificar se as pilhas estão corretamente posicionadas no seu compartimento. • Verificar se as pilhas estão em boas condições de uso, substituindo-as caso estejam descarregadas. • Verificar se o cabo está corretamente conectado e não está total ou parcialmente rompido.
A fechadura não funciona. A porta está trancada e inacessível.	• Verifique se a fechadura não está programada em Modo de Privacidade. • Conecte um cabo USB no plug e adicione no carregador portátil.
A fechadura funciona por um breve momento e depois fica sem reação, iluminação fraca.	• As pilhas estão sem carga suficiente. Substitua as pilhas*.
A fechadura emite sinal sonoro indicando a aceitação do código, porém não destranca.	• Verificar se existe algum dispositivo travando a porta. • Verificar se não existem objetos entre a porta e o batente o qual esteja emperrando a livre abertura da porta. • Verificar se o cabo que sai do teclado da fechadura e é conectado na parte interna esteja firmemente conectado e não danificado.
A fechadura destranca normalmente porém não tranca automaticamente quando a porta é fechada.	• Verificar se o Modo de Fechamento Automático está habilitado.
A fechadura não registra os códigos de usuário.	• Os códigos de usuário devem possuir de 4 a 8 dígitos para que possam se registrados. • Um mesmo código de usuário não pode ser utilizado por múltiplos usuários. • A administração dos códigos de usuário é realizada somente através do código mestre. • Entrar em contato com o administrador do sistema, que possui o código mestre. • Os códigos de usuário devem ser registrados em 5 segundos no máximo (estando o teclado touchscreen ativado), após esse tempo o processo terá que ser reiniciado. • As teclas e não podem ser usadas como parte dos códigos de usuário e mestre.
Ao digitar uma senha de usuário e pressionar a tecla visto, o teclado pisca ou esgota-se o tempo sem que a fechadura responda.	• Entre em contato com o administrador.
A fechadura funciona, porém não emite sons.	• Verificar se o Modo "Silencioso" está habilitado.
O teclado começa a falhar.	• Troque todas as pilhas por pilhas alcalinas.
Quando as pilhas estiverem fracas e não for possível ativar o painel da fechadura.	• Utilize a entrada USB C para alimentação de energia externa localizada abaixo da fechadura (carregador auxiliar power bank).

Brasil
CONTROLID INDUSTRIA COMERCIO DE HARDWARE
E SERVICOS DE TECNOLOGIA LTDA. CNPJ 08.238.299/0003-90
Rua Josepha Gomes de Souza, 298 Galpão 02 e 03
Bairro dos Pires - Extrema-MG, CEP 37642-900
www.yalehome.com.br

Chile
ASSA ABLOY Chile
Tel: +(56-2) 2 8166084
Avenida Los Vientos 19.930, Pudahuel,
Ciudad de los Valles, Santiago - Chile.
Código Postal: 8500992
www.assaabloy.cl

Colombia
ASSA ABLOY Colombia S.A.S.
Tel: +57 1 5962000
Calle 12 No 32-39
Bogotá, Colombia
Código Postal: 111611
www.yalecolombia.com

México
Candados y Cerraduras Phillips SA de CV
Tel: +(52) 55-21220537
Pelicano 242
Granjas Modernas,
Distrito Federal, México - 07460
www.yalemexico.com

Perú
www.yale.pe

Otros Países de Latinoamérica
www.yalelatinoamerica.com

ANATEL
Agência Nacional de Telecomunicações
06641-24-13523
● Resolução 680 - Anatel

Este equipamento não tem direito à proteção contra interferência prejudicial e não pode causar interferência em sistemas devidamente autirozados.

Para maiores informações, consulte o site da Anatel https://www.gov.br/anatel/pt-br/